01 核心基礎架

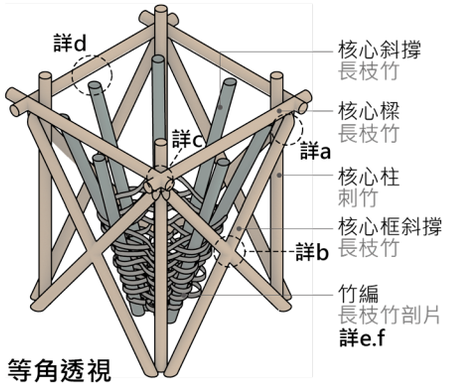

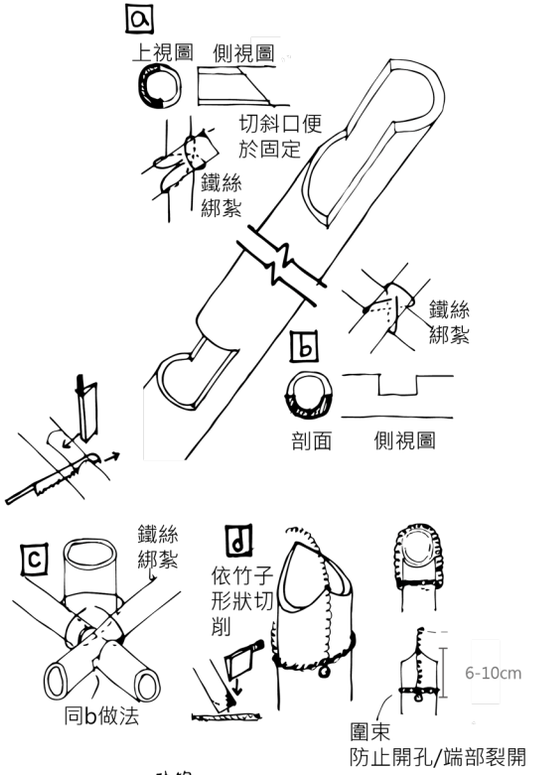

平面

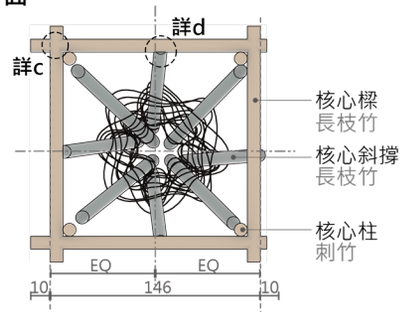

立面

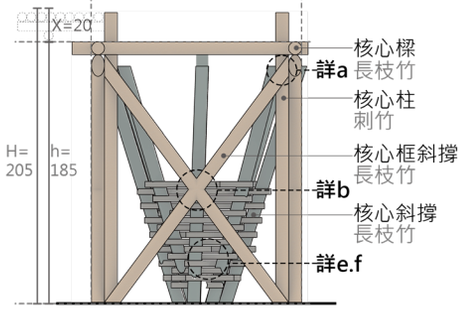

1.定樓板高H
2.樓板+橫梁+縱梁=X
3.核心框架高h=H-X